INSTRUKCJA OBSŁUGI
GLEBOGRYZARKA SPALINOWA

VT-50

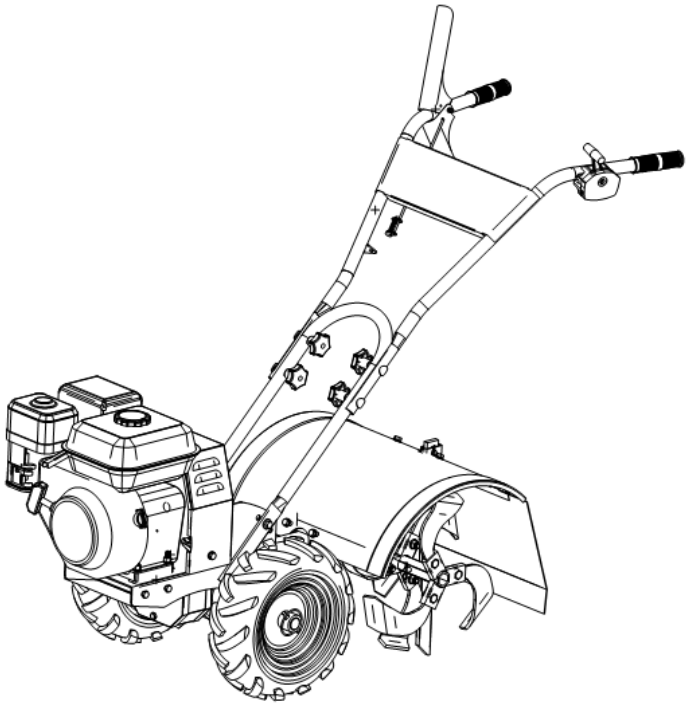

Uwaga ! Przed uruchomieniem glebogryzarki prosimy dokładnie zapoznać się z instrukcją glebogryzarki. Podczas pracy bezwzględnie przestrzegać zasad bezpieczeństwa i przepisów BHP

Niniejsza instrukcja obsługi stanowi integralną część wyposażenia glebogryzarki i jest dostarczana razem z urządzeniem.

Producent: P.P.H.U. GRASS M.Łozińska sp.j.
Ul.Krakowska 221-223, 32-080 Zabierzów

Oryginalna instrukcja obsługi w języku polskim 1/2019

Wprowadzenie

Dziękujemy za zakup glebogryzarki VEGA. Jesteśmy przekonani że spełni ona państwa oczekiwania.

Przed uruchomieniem urządzenia prosimy o dokładne zapoznanie się z instrukcją obsługi i zasadami bezpieczeństwa. Jeśli nie rozumiecie Państwo jakichkolwiek zapisów prosimy zwrócić się do sprzedawcy, serwisu lub producenta w celu ich wyjaśnienia.

W związku z programem ulepszania swoich wyrobów producent zastrzega sobie prawo do wprowadzenia zmian technicznych oraz dotyczących wyposażenia urządzenia.

Niektóre ilustracje i opisy zawarte w niniejszej instrukcji mają charakter podglądowy i mogą w niektórych szczegółach różnić się od oryginału.

Przeznaczenie:

Glebogryzarka VEGA VT-50 przeznaczona jest do amatorskich prac związanych ze spulchnianiem i uprawą wierzchniej warstwy gleby w ogrodach. Jakiekolwiek próby modyfikacji lub adaptacji do innych niż opisane w niniejszej instrukcji obsługi celów są niebezpieczne i stanowczo zabronione, powodują utratę gwarancji.

Spis treści

Zasady bezpieczeństwa ……3
Piktogramy…… ……..6
Montaż ……7
Kontrola przed uruchomieniem ……..10
Praca ……..15
Obsługa i konserwacja ……16
Przechowywanie …… 19
Wykrywanie i usuwanie problemów ……20
Transport ……22
Dane techniczne ……22
Deklaracja zgodności WE …… 23

ZASADY BEZPIECZEŃSTWA

ODPOWIEDZIALNOŚĆ WŁAŚCICIELA

Właściciel jest odpowiedzialny za dokładny montaż i bezpieczne oraz efektywne użycie maszyny.

- Należy przeczytać i stosować wszystkie instrukcje dotyczące bezpieczeństwa.
- Dokładnie przestrzegać wszystkich instrukcji montażu.
- Konserwować glebogryzarkę zgodnie z zaleceniami i harmonogramem podanych w niniejszych instrukcjach obsługi glebogryzarki.
- Upewnić się, że każdy, kto używa glebogryzarki zna wszystkie przyrządy sterownicze i środki ostrożności.

KOMUNIKATY SPECJALNE

Instrukcje zawierają komunikaty specjalne, żeby zwrócić uwagę na potencjalne kwestie bezpieczeństwa, uszkodzenie maszyny jak również pomocne informacje dotyczące obsługi i serwisowania.

Prosimy uważnie przeczytać wszystkie informacje, żeby uniknąć zranienia i uszkodzenia maszyny.

UWAGA: W instrukcjach podano informacje ogólne, które mogą pomóc operatorowi w obsłudze i serwisowaniu maszyny.

WAŻNE ZALECENIA BEZPIECZEŃSTWA (PRZESTROGI)

Prosimy uważnie przeczytać ten rozdział.

Glebogryzarkę należy obsługiwać zgodnie z instrukcjami i zaleceniami bezpieczeństwa podanymi tutaj i umieszczonymi w Tekście. Każdy, kto używa glebogryzarki musi przeczytać instrukcje i znać przyrządy sterownicze. Glebogryzarka jest wyposażona w urządzenie zabezpieczające, które umożliwia szybkie zatrzymanie kół i zębów w sytuacji awaryjnej.

Należy poznać jak działa dźwignia jazdy i jak kierować glebogryzarką przez cały czas.

⚠ NIEBEZPIECZEŃSTWO

NIEBEZPIECZEŃSTWO OZNACZA, ŻE NIEPRZESTRZEGANIE INSTRUKCJI BEZPIECZEŃSTWA PODANYCH ZA TYM SŁOWEM SYGŁAŁOWYM SPOWODUJE POWAŻNE OBRAŻENIA CIAŁA LUB ŚMIERĆ.

⚠ OSTRZEŻENIE

OSTRZEŻENIE OZNACZA, ŻE NIEPRZESTRZEGANIE INSTRUKCJI BEZPIECZEŃSTWA PODANYCH ZA TYM SŁOWEM SYGŁAŁOWYM MOŻE SPOWODOWAĆ POWAŻNE OBRAŻENIA CIAŁA LUB ŚMIERĆ.

⚠ PRZESTROGA

PRZESTROGA OZNACZA, ŻE NIEPRZESTRZEGANIE INSTRUKCJI BEZPIECZEŃSTWA PODANYCH ZA TYM SŁOWEM SYGŁAŁOWYM MOŻE SPOWODOWAĆ ZRANIENIE LUB USZKODZENIE SPRZĘTU.

WAŻNE

WAŻNE OZNACZA POMOCNĄ INFORMACJĘ DOTYCZĄCĄ PRAWIDŁOWEGO MONTAZU, OBSŁUGI LUB KONSERWACJI WYPOSAŻENIA.

⚠ OSTRZEŻENIE

PRZED USTAWIENIEM I UŻYCIEM GLEBOGRYZARKI, NALEŻY PRZECZYTAĆ, ZROZUMIEĆ I PRZESTRZEGAĆ WSZYSTKICH PODANYCH TUTAJ INSTRUKCJI BEZPIECZEŃSTWA I OBSŁUGI.

NIEPRZESTRZEGANIE WSZYSTKICH INSTRUKCJI BEZPIECZEŃSTWA I OBSŁUGI MOŻE DOPROWADZIĆ DO UTRATY KONTROLI NAD MASZYNĄ, POWAŻNEGO ZRANIENIA OPERATORA I/LUB OSÓB POSTRONNYCH ORAZ RYZYKO USZKODZENIA WYPOSAŻENIA I MIENIA. TRÓJKĄT W TEKŚCIE OZNACZA WAŻNE PRZESTROGI LUB OSTRZEŻENIA, KTÓRE MUSZĄ BYĆ PRZESTRZEGANE.

Symbol ten oznacza ważne instrukcje bezpieczeństwa, które jeśli nie będą przestrzegane mogą zagrażać bezpieczeństwu operatora. Przeczytać i przestrzegać wszystkich podanych instrukcji przed użyciem tego sprzętu.

• Nie pozwolić dzieciom obsługiwać glebogryzarkę. Trzymać małe dzieci z dala od miejsca, gdzie pracuje glebogryzarka. Nie pozwolić dorosłym obsługiwać glebogryzarkę bez odpowiedniego instruktażu.

PRZYGOTOWANIE

• Ubrać się odpowiednio podczas obsługiwania glebogryzarki. Należy zawsze nosić mocne obuwie. Nie wolno nosić sandałów, tenisówek ani otwartych butów i nie wolno obsługiwać glebogryzarki z bosymi stopami. Nie wolno nosić luźnej odzieży, która mogłaby być chwycona przez ruchome części.

• Dokładnie sprawdzić miejsce, które ma być obrabiane i usunąć wszystkie ciała obce. Nie obrabiać ziemi nad podziemnymi instalacjami (wodociągi, gazociągi, kable elektryczne lub rury). Nie używać glebogryzarki na glebie z dużymi kamieniami lub ciałami obcymi, które mogłyby uszkodzić sprzęt.

• Rozłączyć wszystkie sprzęgła i pozostawić wszystkie dźwignie jazdy w położeniu neutralnym przed uruchomieniem silnika.

• Należy ostrożnie obchodzić się z paliwem, jest łatwopalne.

a. Używać tylko atestowanych pojemników na paliwo.

b. Nie wolno tankować paliwa do pracującego lub gorącego silnika.

c. Wlewać paliwo na zewnątrz budynku z najwyższą ostrożnością. Nie wolno tankować wewnątrz pomieszczeń.

d. Przed ponownym uruchomieniem, mocno dokręcić korek paliwa i wytrzeć rozlane paliwo.

• Nie wolno wykonywać żadnych regulacji podczas pracy silnika.

OBSŁUGA

• Nie wolno obsługiwać glebogryzarki bez osłon i pokryw na swoim miejscu.

• Nie wolno uruchamiać silnika ani obsługiwać glebogryzarki, gdy koła są w położeniu wolnego koła. Upewnić się, zawleczki blokujące przechodzą przez piasty kół i oś kół. Koła działają jak hamulec, żeby utrzymać kontrolowaną prędkość glebogryzarki. Odłączyć zawleczki blokujące, żeby umożliwić swobodny obrót kół, gdy silnik jest wyłączony.

• Trzymać ręce, stopy i odzież z dala od ruchomych części. Trzymać się z dala od zębów glebogryzarki przez cały czas.

• Zęby i koła obracają się, gdy glebogryzarka jest na biegu jazdy ***do przodu*** lub ***wstecznym***; w kierunku ***do przodu***, zęby I koła obracają się, gdy dźwignia jazdy (**DO PRZODU**), jest naciśnięta w dół w stronę kierownicy. Na biegu ***wstecznym***, koła i zęby obracają się, gdy dźwignia sterowania napędem (**WSTECZNY**), jest z powrotem wyciągnięta w stronę operatora. Zwolnienie dźwigni biegu wstecznego w położenie ***neutralne*** zatrzymuje koła i zęby. Nie używać obu dźwigni sterowania napędem równocześnie.

• Należy zachować najwyższą ostrożność podczas jazdy na biegu ***wstecznym***. Zachować większą ostrożność, żeby uniknąć poślizgnięcia się lub przewrócenia i trzymać ręce i stopy z dala od zębów.

WAŻNE

LEWĄ I PRAWĄ STRONĘ GLEBOGRYZARKI WYZNACZA SIĘ Z POŁOŻENIA OPERATORA ZWRÓCONEGO PRZODEM DO KIERUNKU JAZDY DO PRZODU. SILNIK JEST WYSYŁANY Z FABRYKI BEZ OLEJU. NALEŻY WLAĆ OLEJ PRZED URUCHOMIENIEM SILNIKA.

• Zachować najwyższą ostrożność podczas jazdy na lub przecinając żwirowane podjazdy, ścieżki lub drogi. Uważać na ukryte zagrożenia lub ruch.
• Po uderzeniu w ciało obce, wyłączyć silnik, odłączyć przewód świecy zapłonowej, dokładnie sprawdzić czy glebogryzarka nie jest uszkodzona i naprawić uszkodzenie przed ponownym uruchomieniem i użyciem glebogryzarki.
• Jeśli roślinność zablokuje zęby, podnieść kierownicę, żeby unieść zęby i włączyć glebogryzarkę na biegu ***wstecznym***. Jeśli to nie usunie blokującej roślinności z zębów, **WYŁĄCZYĆ SILNIK I ODŁĄCZYĆ PRZEWÓD ŚWIECY ZAPŁONOWEJ** przed ręcznym usunięciem roślinności.
• Tłumik silnika nagrzewa się podczas pracy. Nie dotykać go gołą skórą, bo mogłyby to spowodować poważne oparzenie.
• Jeżeli maszyna zacznie silnie wibrować, wyłączyć silnik i natychmiast wykryć przyczynę. Wibracje zazwyczaj ostrzegają o problemie.
• Nie uruchamiać silnika w pomieszczeniach; dym spalin jest śmiertelnie niebezpieczny.
• Nie przeciążać maszyny przez próbę spulchniania za głęboko lub za szybko.
• Nie wolno obsługiwać maszyny z dużą prędkością transportową na śliskich nawierzchniach. Patrzeć do tyłu i uważać podczas cofania.
• Nie wolno dopuścić osób postronnych blisko maszyny.
• Używać tylko narzędzi i akcesoriów zatwierdzonych przez producenta glebogryzarki.
• Nie wolno obsługiwać glebogryzarki bez dobrej widoczności lub oświetlenia.
• Uważać podczas spulchniania twardego gruntu. Noże mogą zaczepić o grunt i pchnąć glebogryzarkę do tyłu. Jeśli to się zdarzy, puścić kierownicę i nie powstrzymywać maszyny.
• Zachować wszystkie możliwe środki ostrożności, pozostawiając maszynę bez nadzoru. Rozłączyć wszystkie dźwignie sterowania, wyłączyć silnik, odczekać aż zatrzymają się wszystkie ruchome części i upewnić się, że osłony i pokrywy są na miejscu.
• Przed opuszczeniem pozycji operatora z jakiegokolwiek powodu, należy:
• Wyłączyć silnik.
• Odczekać, aż zatrzymają się wszystkie ruchome części.

KONSERWACJA I PRZECHOWYWANIE

• Utrzymywać narzędzia maszyny i akcesoria w bezpiecznym stanie roboczym.
• Często sprawdzić czy śruby bezpiecznikowe, śruby mocujące silnik i inne śruby są prawidłowo dokręcone, żeby mieć pewność, że sprzęt jest w bezpiecznym stanie roboczym.
• Aby zapobiec przypadkowemu włączeniu, należy zawsze odłączać i zabezpieczać przewód świecy zapłonowej od świecy zapłonowej przed wykonanie konserwacji glebogryzarki.
• Nie wolno uruchamiać silnika wewnątrz pomieszczeń. Dym spalin jest śmiertelnie niebezpieczny.
• Należy zawsze odczekać, aż tłumik ostygnie przed zatankowaniem paliwa do zbiornika.
• Nie wolno przechowywać maszyny ze zbiornikiem z benzyną w zamkniętym budynku, gdzie opary mogłyby zetknąć się z otwartym ogniem lub iskrami. Odczekać aż silnik ostygnie przed przechowaniem w jakimkolwiek budynku.
• Należy zawsze sprawdzić ważne szczegóły w instrukcjach obsługi, jeśli glebogryzarka ma być przechowywana przez długi czas.

Piktogramy i naklejki ostrzegawcze umieszczone na maszynie oraz w instrukcji obsługi.

Glebogryzarka została zaprojektowana i wyprodukowana w celu zapewnienia bezpieczeństwa obsługi i niezawodności, czego można oczekiwać od lidera przemysłu w produkcji sprzętu napędzanego do użytku na zewnątrz budynków. Chociaż przeczytanie instrukcji obsługi i bezpieczeństwa daje niezbędną podstawową wiedzę jak bezpiecznie i efektywnie używać tego sprzętu, umieściliśmy na glebogryzarce kilka etykiet bezpieczeństwa, żeby przypomnieć te najważniejsze informacje podczas obsługi maszyny.

Te ważne etykiety bezpieczeństwa pokazano poniżej, żeby pomóc zapoznać się z ich lokalizacją i treścią komunikatów bezpieczeństwa, które można zobaczyć podczas normalnej pracy glebogryzarki. Prosimy teraz przejrzeć te etykiety. W razie jakichkolwiek pytań dotyczących ich znaczenia lub przestrzegania tych instrukcji, prosimy jeszcze raz przeczytać cały tekst instrukcji bezpieczeństwa na poprzednich stronach lub skontaktować się ze swoim lokalnym sprzedawcą.

Jeśli jakieś etykiety bezpieczeństwa są nieczytelne, ponieważ są przetarte, wyblakłe lub zniszczone w inny sposób podczas używania glebogryzarki, prosimy użyć podanego numeru części, żeby zamówić etykietę zamienną u swojego lokalnego sprzedawcy.

Etykiety bezpieczeństwa łatwo się przykleja i będą stale przypominać operatorowi i innym, którzy mogą używać sprzętu.

Przestrzegać instrukcji bezpieczeństwa koniecznych dla bezpiecznej i
efektywnej obsługi glebogryzarki.

⚠ OSTRZEŻENIE

UNIKAĆ POWAŻNEGO ZRANIENIA

- Przed użyciem, przeczytać instrukcje obsługi.
- Należy znać lokalizację i funkcję wszystkich przyrządów sterowniczych.
- Podczas pracy trzymać wszystkie osłony na swoim miejscu i sprawne.
- Nie dopuścić, żeby dzieci obsługiwały glebogryzarkę.
- Ubrać się odpowiednio - nosić mocne obuwie.
- Dokładnie sprawdzić miejsce, które ma być spulchniane – usunąć duże kamienie i inne ciała obce.
- NIE WOLNO obrabiać gleby nad podziemnymi instalacjami (wodociągi, gazociągi, kable elektryczne lub rury).
- WYŁĄCZYĆ SILNIK I ODŁĄCZYĆ PRZEWÓD ŚWIECY ZAPŁONOWEJ przed usunięciem śmieci lub serwisowaniem maszyny.
- Przed opuszczeniem pozycji operatora z jakiegokolwiek powodu, należy:

- wyłączyć silnik,
- odczekać, aż zatrzymają się wszystkie ruchome części.

⚠ OSTRZEŻENIE

KOŁA DZIAŁAJĄ JAK HAMULCE

- Nie wolno uruchamiać silnika ani obsługiwać glebogryzarki, gdy koła są w położeniu wolnego koła. Upewnić się, zawleczki blokujące przechodzą przez piasty kół i oś kół.
- Koła działają jak hamulec, żeby utrzymać kontrolowaną prędkość glebogryzarki. Zdejmować blokady kół TYLKO wtedy, gdy silnik jest wyłączony.

OBSŁUGA

SKORZYSTAĆ Z INSTRUKCJI OBSŁUGI, GDZIE PODANO SZCZEGÓŁOWE INSTRUKCJE

URUCHAMIANIE:

1. **Zwolnić dźwignie jazdy w położenie neutralne. Opuścić drążek regulowany tak, żeby zęby nie dotykały gruntu.**
3. **Sprawdzić położenie kół i blokad kół.**
4. **Przestawić dźwignię przepustnicy w położenie ssania.**
5. **Przestawić dźwignię przepustnicy w najszybsze położenie.**
6. **Pociągnąć linkę rozrusznika.**

NIEBEZPIECZEŃSTWO

UNIKAĆ ZRANIENIA PRZEZ OBRACAJĄCE SIĘ NOŻE!

Trzymać ręce, stopy i odzież z dala.

• Zęby obracają się, gdy glebogryzarka jest na biegu wstecznym lub do przodu.
• Zęby i koła obracają się, gdy dźwignie jazdy są w dolnym położeniu.
• Na biegu wstecznym dźwignie i koła obracają się, gdy dźwignia biegu wstecznego jest odciągnięta z powrotem w kierunku operatora.
• Zwolnienie dźwigni jazdy w położenie neutralne zatrzymuje koła i zęby.

OSTRZEŻENIE

NIE URUCHAMIAĆ SILNIKA JEŚLI POKRYWA PASA NIE JEST ZAMONTOWANA. TRZYMAĆ RĘCE, STOPY I ODZIEŻ Z DALA OD RUCHOMYCH PASÓW I KÓŁ PASOWYCH. NIEPRZESTRZEGANIE TEGO MOŻE SPOWODOWAĆ ZRANIENIE. PEŁNE INSTRUKCJE BEZPIECZEŃSTWA PODANO W INSTRUKCJI OBSŁUGI.

	Przeczytać i przestrzegać instrukcji obsługi przed uruchomieniem silnika.
	Benzyna jest łatwopalna. Odczekać co najmniej 2 minuty na ostygniecie silnika przed zatankowaniem paliwa.
	Silniki emitują tlenek węgla, NIE WŁĄCZAĆ ich w pomieszczeniach zamkniętych.
	W okolicy tłumika temperatura może przekraczać 150°F (66°C). Nie dotykać gorących części.

DO PRZODU

WSTECZNY

INSTUKCJE MONTAŻU

Glebogryzarka jest fabrycznie całkowicie zmontowana z wyjątkiem kilku części. Poniższe instrukcje pomogą zamontować i ustawić regulator głębokości, naciąg linki i wysokość kierownicy. Będą potrzebne klucze maszynowe 9/16” do dokończenia montażu.

WAŻNE

LEWĄ I PRAWĄ STRONĘ GLEBOGRYZARKI WYZNACZA SIĘ Z POŁOŻENIA OPERATORA ZWRÓCONEGO PRZODEM DO KIERUNKU JAZDY DO PRZODU. SILNIK JEST WYSYŁANY Z FABRYKI BEZ OLEJU. NALEŻY WLAĆ OLEJ PRZED URUCHOMIENIEM SILNIKA.

KROK 1 Zamontować regulator głębokości

1. Zamontować regulator głębokości na wierzchu wspornika regulatora głębokości z dźwignią skierowaną do tyłu.

2. Włożyć kołek regulatora głębokości przez wspornika regulatora głębokości i górny otwór regulatora głębokości - Noże powinny być nad gruntem.

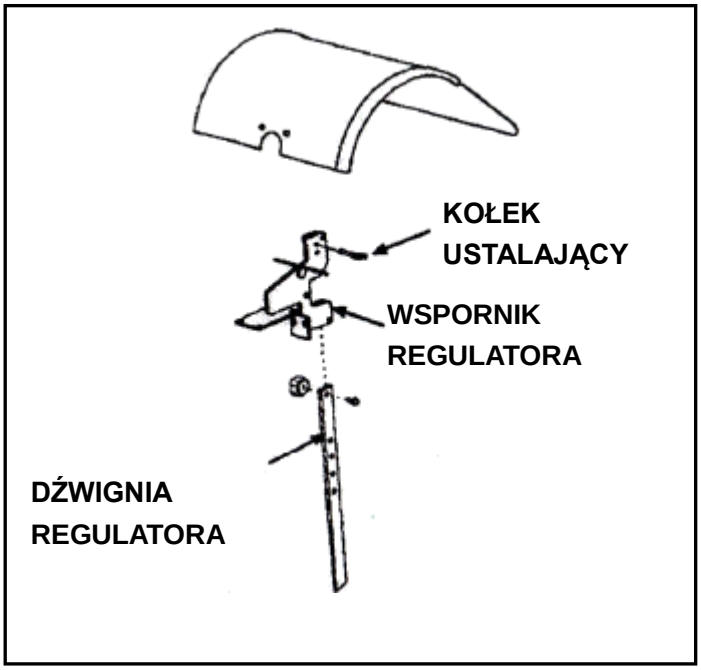

KROK 2 Zamocować dolny uchwyt prowadzący glebogryzarki

1. Przyłożyć podpórkę ramion kierownicy na zewnątrz pokrywy przekładni i ustawić równo z dolnymi otworami.
2. Włożyć jedną śrubę 3/8"-16 x 1" w dolne otwory po każdej stronie.
3. Włożyć nakrętki 3/8" -16 na każdą śrubę.
4. Włożyć jedną śrubę 3/8"-16 x 1" w górne otwory po każdej stronie.
5. Dokręcić wszystkie nakrętki.

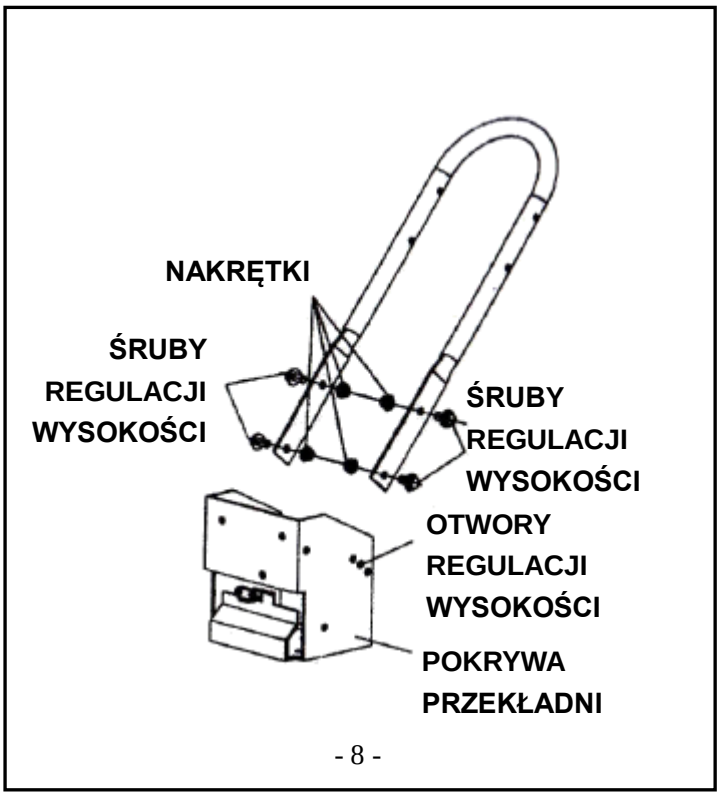

KROK 3: Przymocować górny uchwyt prowadzący glebogryzarki

1. Włożyć cztery śruby mocujące w każdy otwór po każdej stronie.
2. Włożyć nakrętki na każdą śrubę.
3. Dokręcić wszystkie nakrętki.

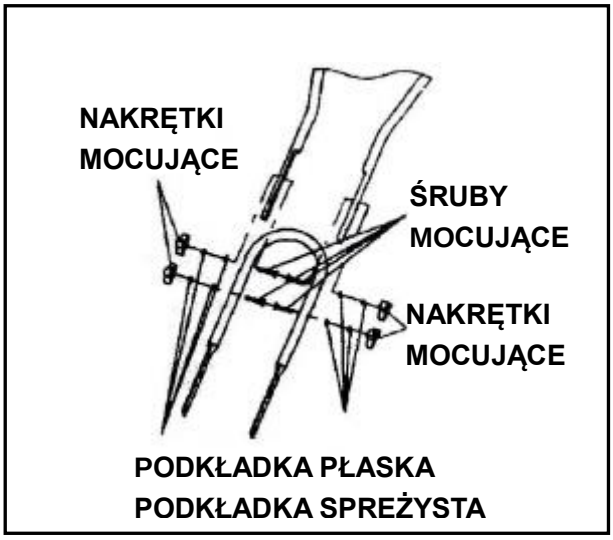

KROK 4 Napełnić skrzynię korbową silnika

WAŻNE

Silnik jest wysyłany z fabryki bez oleju. Olej silnikowy należy wlać przed uruchomieniem silnika.

1. **Wlać olej zgodnie z instrukcją silnika**. Nie wlewać za dużo. Używać czystych olejów wysokiej jakości z detergentami. Nie wolno mieszać oleju z benzyną. Poziom oleju musi być pełny. Sprawdzić poziom oleju przez wyjęcie korka wlewu oleju.
2. Poziom oleju należy sprawdzać zawsze przed uruchomieniem silnika. **W instrukcji silnika podano ilość i typ oleju do użycia.**

OBSŁUGA

KONTROLA PRZED URUCHOMIENIEM

1. Upewnić się, że wszystkie osłony są na miejscu i wszystkie nakrętki i śruby są zamocowane.
2. Sprawdzić poziom oleju w skrzyni korbowej silnika. Patrz instrukcja silnika, gdzie podano procedurę i specyfikacje.
3. Sprawdzić czystość filtra powietrza. Patrz instrukcja silnika, gdzie podano procedurę.
4. Sprawdzić dopływ paliwa. Napełnić zbiornik paliwa nie wyżej niż 1 cm od wierzchu zbiornika, żeby zapewnić przestrzeń na rozszerzenie. Patrz instrukcja silnika, gdzie podano zalecane paliwo.
5. Upewnić się, że przewód świecy zapłonowej jest podłączony i świeca zapłonowa jest mocno dokręcona.
6. Sprawdzić położenie kół i blokady kół.
7. Sprawdzić położenie dźwigni regulatora głębokości.
8. Sprawdzić pod spodem i wokół silnika czy nie ma wycieków oleju lub paliwa.
9. Sprawdzić czy przewody paliwowe są dokręcone i paliwo nie wycieka.
10. Zobaczyć czy nie ma śladów uszkodzenia silnika.
11. Usunąć nadmiar zanieczyszczeń z rejonu tłumika i rozrusznika linkowego.

WŁĄCZANIE

Przyrządy wymagane do uruchomienia i pracy glebogryzarki znajdują się na silniku i są oznaczone „choke” (ssanie) i „Throttle” (przepustnica).

Bardzie szczegółowy opis obsługi silnika i wszystkich powiązanych środków ostrożności i procedur można znaleźć w instrukcji producenta silnika, dołączonej do każdej glebogryzarki.

ZIMNY START

1. Przestawić dźwignię ssania na pełne ssanie.
2. Przestawić dźwignię przepustnicy w położenie „start”.
3. Powoli pociągnąć linkę rozruchową jeden raz i umożliwić jej normalny powrót.
4. Szybko pociągnąć linkę rozruchową i umożliwić jej normalny powrót.
5. Gdy silnik uruchomi się, stopniowo przesunąć dźwignię ssania w położenie „no chock” (brak ssania) i zwiększyć obroty przepustnicą.

⚠ PRZESTROGA

PROSIMY NIE URUCHAMIAĆ GLEBOGRYZARKI PRZED PRZECZYTANIEM INSTRUKCJI SILNIKA I ROZDZIAŁÓW NINIEJSZYCH INSTRUKCJI DOTYCZĄCYCH PRZYRZĄDÓW STEROWNICZYCH GLEBOGRYZARKI, USTAWIEŃ I BEZPIECZEŃSTWA. PO PRZECZYTANIU TYCH INSTRUKCJI WYKONAĆ PONIŻSZE KROKI, ŻEBY URUCHOMIĆ GLEBOGRYZARKĘ. NALEŻY ZAWSZE SPRAWDZAĆ PONIŻSZĄ LISTĘ KONTROLNĄ PRZED URUCHOMIENIEM SILNIKA.

⚠ OSTRZEŻENIE

BENZYNA JEST ŁATWOPALNA I NALEŻY SIĘ Z NIĄ OBCHODZIĆ OSTROŻNIE. NIE WOLNO TANKOWAĆ PALIWA, GDY SILNIK JEST GORĄCY LUB WŁĄCZONY. NALEŻY ZAWSZE TANKOWAĆ NA ZEWNĄTRZ BUDYNKU.

PODCZAS PRACY SILNIKA KOŁA MUSZĄ BYĆ ZAWSZE ZABLOKOWANE W POŁOŻENIU ROBOCZYM. NIE OBSŁUGIWAĆ GLEBOGRYZARKI, GDY BLOKADY KÓL SĄ ODBLOKOWANE. PRZED URUCHOMIENIEM SILNIKA, NALEZY ZAWSZE USTAWIĆ KOŁA W POŁOŻENIU ROBOCZYM.

PRZED URUCHOMIENIEM SILNIKA, NALEŻY ZAWSZE USTAWIĆ DŹWIGNIĘ REGULATORA GŁĘBOKOŚCI W POŁOŻENIU TRANSPORTOWYM. ZĘBY POWINNY BYĆ NAD GRUNTEM.

WAŻNE

SILNIK JEST WYSYŁANY Z FABRYKI BEZ OLEJU. NALEŻY WLAĆ OLEJ PRZED URUCHOMIENIEM SILNIKA.

⚠ NIEBEZPIECZEŃSTWO

NALEŻY ZAWSZE TRZYMAĆ RĘCE, STOPY Z DALA OD RUCHOMYCH CZĘŚCI MASZYNY.

PONOWNE URUCHAMIANIE CIEPŁEGO SILNIKA

Ponowne uruchamianie silnik, który już jest ciepły po poprzednim uruchomieniu zwykle nie wymaga używania ssania.

1. Przestawić dźwignię przepustnicy w położenie „start”.
2. Szybko pociągnąć linkę rozruchową, aż silnik uruchomi się. Umożliwić normalny powrót linki. Powtórzyć, aż silnik uruchomi się.
3. Ustawić przepustnicę na ‘high’ (wysoki) dla najlepszego działania glebogryzarki.

PRĘDKOŚC NA BIEGU JAŁOWYM

Użyć położenia ' low' (niski) na dźwigni przepustnicy, żeby zredukować obciążenie silnika, gdy glebogryzarka nie pracuje. Obniżenie obrotów silnika na ‘idle’ (bieg jałowy) wydłuża żywotność silnika jak również oszczędza paliwo i obniża poziom hałasu wyposażenia.

PRĘDKOŚĆ ROBOCZA

Dla normalnej pracy glebogryzarki, przestawić dźwignię przepustnicy w położenie „fast” (szybko).

WYŁĄCZANIE

Aby wyłączyć silnik w dowolnej chwili, przestawić wyłącznika silnika ON/OFF w położenie OFF. Aby zatrzymać koła i zęby w dowolnej chwili, zwolnić dźwignie jazdy w położenie neutralne.

SPULCHNIANIE GLEBY

1. Ustawić dźwignię regulatora głębokości na pożądaną głębokość.

UWAGA: Przestawić jednorazowo dźwignię regulatora głębokości w górę o jeden otwór, sprawdzając działanie glebogryzarki po każdym podniesieniu. Podniesienie dźwigni regulatora głębokości za wysoko może spowodować utratę panowania nad glebogryzarką!

2. Przestawić dźwignię przepustnicy na ***fast***
3. Ustawić glebogryzarkę na biegu jazdy ***do przodu*** wciskając dźwignię jazdy (**FORWARD**)--to uruchomi koła i zęby.

UWAGA: Można zmniejszyć prędkość jazdy glebogryzarki do przodu w dowolnej chwili, zmniejszając nieco nacisk na kierownice. Glebogryzarkę można zatrzymać, zwalniając dźwignie jazdy w położenie neutralne.

DŹWIGNIE JAZDY

DŹWIGNIA JAZDY DO PRZODU

Włącza koła i noże do jazdy do przodu. Wciśnięcie w dół dźwigni jazdy do przodu **(FORWARD**) w kierunku kierownicy włącza koła i noże. Zwolnienie dźwigni zatrzymuje koła i noże oraz całkowicie zatrzymuje glebogryzarkę.

⚠ OSTRZEŻENIE

TEMPERATURA TŁUMIKA I W JEGO POBLIŻU MOŻE PRZEKRACZAĆ 150°F (66°C). UNIKAĆ TYCH MIEJSC.

NIE PRZESTAWIAĆ DŹWIGNI SSANIA NA SSANIE, ŻEBY ZATRZYMAĆ SILNIK. MOGŁOBY TO SPOWODOWAĆ STRZAŁ DO GAŹNIKA LUB USZKODZENIE SILNIKA.

ABY ZATRZYMAĆ KOŁA I ZĘBY W DOWOLNEJ CHWILI, ZWOLNIĆ DŹWIGNIE JAZDY W POŁOŻENIE NEUTRALNE.

NALEŻY ZAWSZE ZWOLNIĆ DŹWIGNIE JAZDY W POŁOŻENIE NEUTRALNE PRZED USTAWIENIEM GŁĘBOKOŚCI DŹWIGNIĄ REGULATORA.

⚠ NIEBEZPIECZEŃSTWO

SILNIK I OTACZAJĄCE GO CZĘŚCI SILNIE NAGRZEWAJĄ SIĘ PODCZAS NORMALNEJ PRACY I SPOWODUJĄ POWAŻNE OPARZENIE, JEŚLI ZOSTANĄ DOTKNIĘTE PRZED OSTYGNIĘCIEM SILNIKA.

ODCZEKAĆ, AŻ SILNIK OSTYGNIE, PRZED DOTYKANIEM TYCH CZĘŚCI.

WAŻNE

PRZEĆWICZYĆ DZIAŁANIE PRZYRZĄDÓW STEROWNICZYCH I GLEBOGRYZARKI Z ZĘBAMI NAD GRUNTEM PRZED ROZPOCZĘCIEM SPULCHNIANIA. WAŻNE JEST, ŻEBY WIEDZIEĆ JAK PRAWIDŁOWO UŻYWAĆ GLEBOGRYZARKI. ZACHOWAĆ KONTROLĘ PRZEZ CAŁY CZAS. ZATRZYMAĆ OBRÓT KÓŁ I ZĘBÓW I WYŁĄCZYĆ SILNIK W RAZIE POTRZEBY. JEŚLI NIE WIEMY JAK TO ZROBIĆ, NALEŻY PRZECZYTAĆ ROZDZIAŁY O PRZYRZĄDACH STEROWNICZYCH,

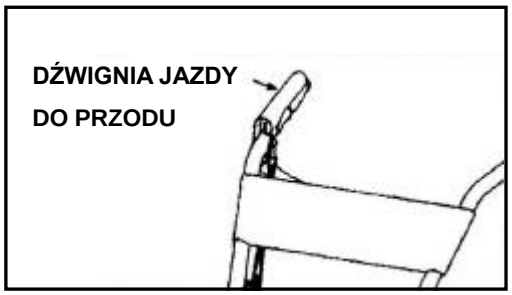

DŹWIGNIA COFANIA

Włącza koła i noże do jazdy do tyłu. Pociągnięcie dźwigni jazdy **REVERSE** w kierunku kierownicy ustawia glebogryzarkę na biegu wstecznym. Zwolnienie dźwigni zatrzymuje koła i noże.

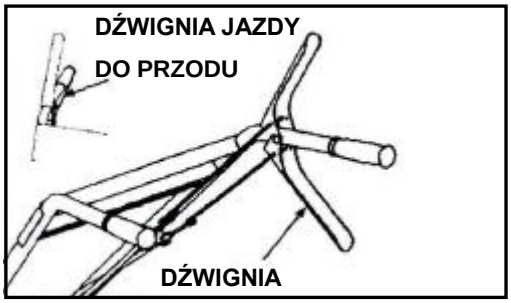

USTAWIENIA

⚠ OSTRZEŻENIE

PRZED USTAWIANIEM JAKICHKOLWIEK PRZYRZĄDÓW STEROWNICZYCH, NALEŻY WYŁĄCZYĆ SILNIK.

NALEŻY ZACHOWAĆ NAJWYŻSZĄ OSTROŻNOŚĆ PODCZAS OBSŁUGI GLEBOGRYZARKI NA BIEGU WSTECZNYM.

⚠ PRZESTROGA

NIE UŻYWAĆ DŹWIGNI JAZDY DO PRZODU (FORWARD) I NA BIEGU WSTECZNYM (REVERSE) RÓWNOCZEŚNIE.

INFORMACJA TA JEST PODANA TU TYLKO JAKO WPROWADZENIE DO PRZYRZĄDÓW STEROWNICZYCH. NIE URUCHAMIAĆ SILNIKA W TYM CZASIE. INSTRUKCIE URUCHAMIANIA I OBSŁUGI PODANO NA STRONIE 10. PROSIMY PRZECZYTAĆ TEN ROZDZIAŁ I WSZYSTKIE INSTRUKCJE OBSŁUGI I BEZPIECZEŃSTWA PRZED URUCHOMIENIEM GLEBOGRYZARKI.

- **JAKO ŚRODEK OSTROŻNOŚCI, DŹWIGNIE JAZDY NIE ZABLOKUJĄ SIĘ W POŁOŻENIU FORWARD LUB REVERSE.**
- **JAKO ŚRODEK OSTROŻNOŚCI, DŹWIGNIA JAZDY NA BIEGU WSTECZNYM NIE ZABLOKUJE SIĘ W POŁOŻENIU REVERSE.**
- **ABY ZATRZYMAĆ KOŁA I NOŻE W DOWOLNEJ CHWILI, ZWOLNIĆ DŹWIGNIE JAZDY LUB ZWOLNIĆ UCHWYT REVERSE.**
- **NIE UŻYWAĆ DŹWIGNI JAZDY DO PRZODU (FORWARD) I NA BIEGU WSTECZNYM (REVERSE) RÓWNOCZEŚNIE.**

ZAWLECZKI KÓŁ

Ustawić koła w położeniu roboczym.

1. Usunąć zawleczki. Ustawić współosiowo otwór w osi z otworem w piaście.
2. Włożyć zawleczkę przez dwa otwory, złożyć pierścień zawleczki, żeby przymocować zawleczkę do osi.
3. Mocno połączyć ze sobą koło i oś przed włączeniem glebogryzarki.
4. Powtórzyć dla drugiego koła.

UWAGA: Zawleczki kół muszą być zawsze włożone lub wyjęte. Nie wolno obsługiwać glebogryzarki z zablokowanym tylko jednym kołem.

Ustawić koła w położeniu wolnego koła.

1. Usunąć zawleczki. Przesunąć koło do wewnątrz, w stronę maszyny.
2. Włożyć zawleczkę tylko do osi.
3. Koło powinno obracać się swobodnie na osi.

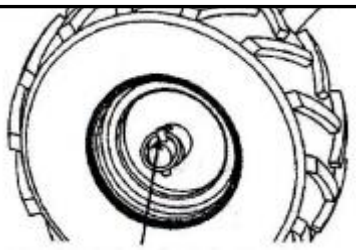

Zawleczka koła w położeniu wolnego koła.

REGULACJA WYSOKOŚCI KIEROWNICY

Ustawić wysokość kierownicy.

Idealna wysokość kierownicy zależy od wysokości operatora i głębokości roboczej. Aby ustawić wysokość kierownicy:

1. Odkręcić nakrętki i wyjąć górne i dolne śruby po każdej stronie.
2. Ustawić kierownice równo z odpowiednimi otworami na dolnym mocowaniu kierownicy.
3. Włożyć śruby i nakrętki. Dokręcić.

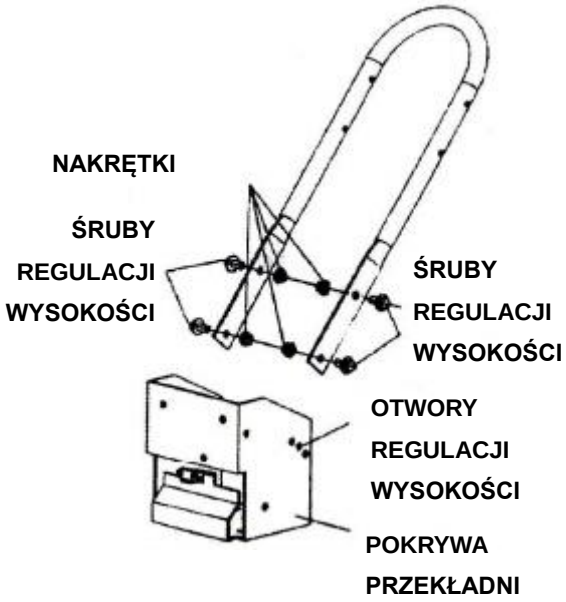

DŹWIGNIA REGULATORA GŁĘBOKOŚCI

Głębokość robocza jest ustawiana przez wysokość dźwigni regulatora głębokości. Aby ustawić głębokość roboczą:

1. Wyjąć kołek ustalający.
2. Podnieść dźwignię regulatora głębokości, żeby ustawić zęby na wybranej głębokości roboczej.
3. Ustawić współosiowo otwór dźwigni regulatora głębokości z otworem we wsporniku regulatora głębokości i włożyć kołek ustalający.

⚠ OSTRZEŻENIE

NIE USTAWIAĆ GŁĘBOKOŚCI ROBOCZEJ, ZANIM DŹWIGNIE JAZDY NIE BĘDĄ ZWOLNIONE W POŁOŻENIE NEUTRALNE.

PRZED URUCHOMIENIEM SILNIKA, NALEŻY ZAWSZE USTAWIĆ DŹWIGNIĘ REGULATORA GŁĘBOKOŚCI W POŁOŻENIU TRANSPORTOWYM. TO ZNACZY, UMIEŚCIĆ KOŁEK USTALAJĄCY W NAJWYŻSZYM OTWORZE W DŹWIGNI REGULATORA GŁĘBOKOŚCI.

Dźwignia regulatora głębokości w dół = Płytsze spulchnianie.

Włożyć kołek ustalający w górny otwór dźwigni regulatora głębokości, żeby uzyskać najpłytsze spulchnianie.

Dźwignia regulatora głębokości w górę = Głębsze spulchnianie.

Włożyć kołek ustalający w dolny otwór dźwigni regulatora głębokości, żeby uzyskać najgłębsze spulchnianie.

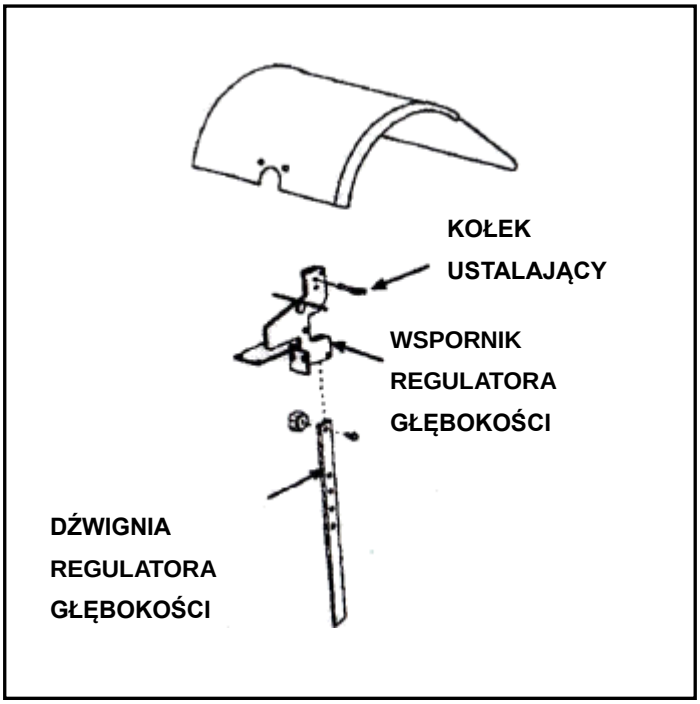

REGULACJA NACIĄGU LINEK

Prawidłowy naciąg linek ma istotne znaczenia dla dobrego działania. Po 1/2 godzinnej pracy, wszystkie linki mogą wymagać regulacji z powodu wstępnego naprężenia. Później należy sprawdzać naciąg po każdych 2 godzinach działania.

Aby zwiększyć naciąg:

1. Poluzować górną przeciwnakrętkę. Skracać linkę w przyrostach 1/8 cala.
2. Dokręcić dolną przeciwnakrętkę.

3. Sprawdzić ustawienie.

Procedura ta może być powtórzona, aż śruby regulacji linki będą całkowicie ustawione. Jeżeli nie można wykonać dalszej regulacji, być może trzeba wymienić śrubę.

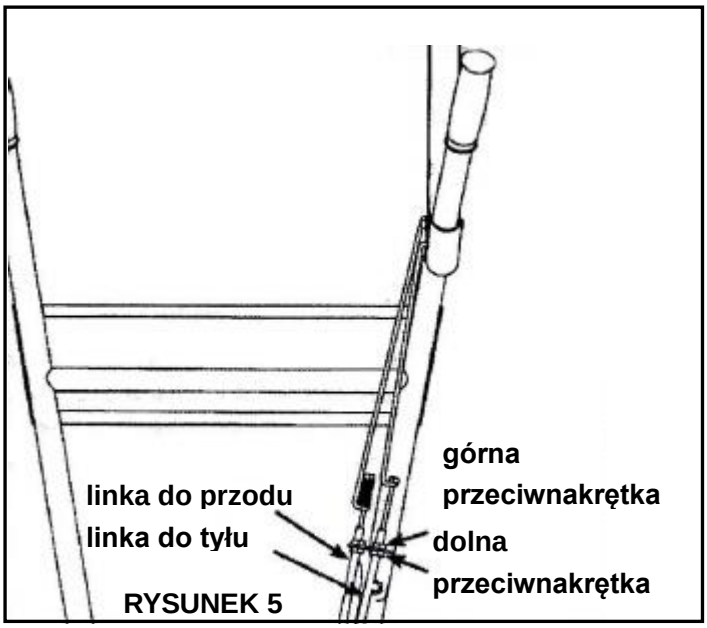

RYSUNEK 5

WSKAZÓWKI ROBOCZE

Kluczem od pomyślnego spulchniania jest rozpoczęcie od płytkiego ciecia przy pierwszym przejściu, a potem praca na głębokości większej o jeden lub dwa cale przy każdym następnym przejściu.

• Głębokość robocza będzie zmieniać się w zależności od warunków gruntowych.

• Jeśli rozpoczynamy spulchnianie na nierozbitym lub bardzo twardym gruncie, należy ustawić kołek ustalający w najwyższym otworze dźwigni regulatora głębokości (wykonać instrukcje z rozdziały „Dźwignia regulatora głębokości"). To umożliwi płytkie spulchnianie. Z takim ustawieniem głębokości, wykonać kilka lekkich przejść po terenie, który ma być spulchniany. Przy kolejnych przejściach zwiększać głębokość.

⚠ OSTRZEŻENIE

ZACHOWAĆ NAJWYŻSZĄ OSTROŻNOŚC PRZY WYBIERANIU GŁEBOKOŚCI ROBOCZEJ. PRÓBA SPULCHNIANIA ZBYT GŁĘBOKIEGO DLA DANEGO STANU GLEBY, TO ZNACZY GDY REGULATOR GŁEBOKOŚCI JEST ZA WYSOKO, MOŻNA STRACIĆ KONTROLĘ.

JEŚLI TRZEBA RĘCZNIE USUNĄĆ MATERIAŁ Z ZĘBÓW, WYŁĄCZYĆ NAJPIERW SILNIK I ODŁĄCZYĆ PRZEWÓD ŚWIECY ZAPŁONOWEJ.

• Jeżeli glebogryzarka podskakuje lub ślizga się w sposób niekontrolowany, obniżyć dźwignię regulatora głębokości, umieszczając kołek ustalający w wyższym otworze. To umożliwi płytsze spulchnianie. Mocno trzymać kierownice, żeby kontrolować gwałtowne szarpnięcia.

• Jeśli chwasty, wysoka trawa, pnącza lub inne materiały zablokują zęby, włączyć glebogryzarkę na biegu wstecznym, żeby odwinąć roślinność.

Natychmiast zwolnić dźwignie jazdy, jeśli zęby zablokują się lub nastąpi uderzenie o ciało obce. Gdy dźwignie jazdy są w położeniu neutralnym, przestawić przepustnicę w położenie stop, żeby wyłączyć silnik. Odłączyć przewód świecy zapłonowej. Gdy zęby zatrzymają się, usunąć ciała obce i sprawdzić czy nie ma uszkodzeń.

WSKAZÓW DOTYCZĄCE KULTYWATOROWANIA

Jeżeli glebogryzarka ma być używana do kultywatorowania:

• Rzędy roślin w odstępach 20"- 22" dla łatwego zawracania.

• Ustawić dźwignię regulatora głębokości z kołkiem ustalającym w jednym z wyższych otworów. To umożliwi płytsze kultywatorowanie konieczne do odwrócenia chwastów oraz rozbicia i napowietrzenia gleby.

KONSERWACJA I PRZECHOWYWANIE

KONSERWACJA

Utrzymanie glebogryzarki w doskonałym stanie technicznym wydłuży żywotność glebogryzarki i pomoże osiągnąć optymalną wydajność przy każdej pielęgnacji ogrodu.

Aby pomóc w prawidłowym utrzymaniu glebogryzarki, poniższe strony zawierają harmonogram konserwacji, procedury rutynowych przeglądów i proste procedury konserwacji przy użyciu podstawowych narzędzi ręcznych. Inne zadania serwisowe, które są trudniejsze lub wymagają specjalnych narzędzi, najlepiej wykonają profesjonaliści i są zwykle wykonywane przez wykwalifikowanego mechanika.

• Za dobrą konserwację odpowiada właściciel, słaba konserwacja jest zaproszeniem do kłopotów.

Przestrzegać dobrych praktyk warsztatowych.

Utrzymywać czyste i suche miejsce serwisowania.

Upewnić się, że gniazdka elektryczne i narzędzia są prawidłowo uziemione.

Używać odpowiedniego oświetlenia do pracy ręcznej.

• Przed rozpoczęciem każdej konserwacji lub naprawy, upewnić się, że silnik jest wyłączony. To wyeliminuje kilka potencjalnych zagrożeń:

Zatrucie tlenkiem węgla ze spalin silnika.

Przy każdym użyciu silnika, upewnić się, że wentylacja jest odpowiednia.

Nie wolno włączać silnika w budynkach zamkniętych.

Oparzenie przez gorące części.

Przed dotykaniem, odczekać aż ostygnie silnik i układ wydechowy.

Zranienie przez ruchome części.

Nie uruchamiać silnika, jeśli się nie wie jak to zrobić.

• Przeczytać instrukcje przed rozpoczęciem, a upewnić się, że ma się wymagane narzędzia i umiejętności.

• Aby zredukować możliwość pożaru lub wybuchu, zachować ostrożność przy pracy z benzyną. Do czyszczenia części używać tylko niepalnego rozpuszczalnika, nie benzyny. Trzymać papierosy, iskry i płomienie z dala od części powiązanych z paliwem.

• Podczas serwisowania lub konserwacji, należy zawsze używać środków ochrony indywidualnej takich jak ochrona oczu, rąk i słuchu.

• Często sprawdzać zęby glebogryzarki. Powinny być wolne od szczerb i pęknięć i mocno zamontowane na swoim miejscu.

• Okresowo dokręcać wszystkie śruby, nakrętki, wkręty i sprawdzać czy wszystkie kołki są prawidłowo zamontowane, żeby mieć pewność, że maszyna może pracować bezpiecznie.

• Po zakończeniu konserwacji lub serwisowania, przed użyciem glebogryzarki upewnić się, że wszystkie osłony i urządzenia zabezpieczające są zamontowane.

• Jeśli konieczna jest wymiana części dla okresowej konserwacji lub serwisowania, używać tylko nowych, oryginalnych części zamiennych lub równoważnych do naprawy lub wymiany, żeby przywrócić maszynę do pierwotnego stanu.
• Producent i/lub dystrybutor nie będą ponosić odpowiedzialności za zranienia lub uszkodzenia spowodowane użyciem nieoryginalnych części lub akcesoriów.
• Podczas wykonywania konserwacji maszyny, zestaw pierwszej pomocy powinien być łatwo dostępny.

HARMONOGRAM KONSERWACJI

Glebogryzarka została zaprojektowana i wyprodukowana przez wiodącego przemysłowego producenta sprzętu napędzanego do użytku na zewnątrz budynków, żeby zapewnić jej niezawodne działanie przez wiele lat.

Utrzymanie glebogryzarki w doskonałym stanie technicznym wydłuży jej żywotność i pomoże osiągnąć optymalną wydajność.

Prosimy przeczytać ten harmonogram zwykłej konserwacji i zanotować te zalecane częstotliwości dla wydłużenia żywotności maszyny.

Czynność		Każde użycie	Pierwszy miesiąc lub 20 godzin	Co 3 miesiące lub 50 godzin	Co 6 miesięcy lub 100 godzin	Co Rok lub 300 godzin
Naciąg pasa napędowego	Sprawdzić	√				
	Wymienić	√				
Olej silnikowy	Sprawdzić poziom	√				
	Wymienić		√		√	
Filtr powietrza	Sprawdzić	√				
	Oczyścić			√ (1)	√ (1)	
	Wymienić					√
Przekładnia glebogryzarki Nasmarować	Sprawdzić	√				
	Wymienić			√		
Ciśnienie w oponach	Sprawdzić	√				
Wał zębów	Oczyścić	√				
Wał osi kół	Nasmarować			√		

(1) Serwisować częściej, jeśli maszyna używana jest w zapylonym terenie.

SERWISOWANIE GLEBOGRYZARKI

Poniższe informacje pomogą wykonać konieczne kontrole i procedury wymagane do zaleceń zwykłej dbałości o glebogryzarkę.

Na życzenie, lokalny autoryzowany sprzedawca może za was wykonać te czynności sprawdzające i wymagane procedury.

WYMIANA PASA FORWARD/REVERSE

1. Wyłączyć silnik. Silnik musi być zimny.

⚠ OSTRZEŻENIE

Aby zapobiec przypadkowemu uruchomieniu:

Silnik musi być wyłączony i zimny, a przewód świecy zapłonowej musi być odłączony od świecy zapłonowej i zabezpieczony przed sprawdzeniem i regulacją silnika lub wyposażenia.

2. Odłączyć przewód świecy zapłonowej od świecy zapłonowej i zabezpieczyć.
3. Zdjąć osłonę pasów.
• ściągnąć pas forward z koła pasowego silnika forward:
- delikatnie pociągnąć za linkę rozruchową, żeby obrócić koło pasowe.
- gdy koło pasowe obraca się, wyciągnąć pas forward z rowka klinowego.
- zsunąć pas całkowicie z koła pasowego silnika.
- ściągnąć pas forward w dół i na bok.
• ściągnąć pas reverse z koła pasowego silnika reverse:
- delikatnie pociągnąć za linkę rozruchową, żeby obrócić koło pasowe.
- gdy koło pasowe obraca się, wyciągnąć pas reverse z rowka klinowego.
- zsunąć pas całkowicie z koła pasowego silnika i prowadnic pasa reverse.
- ściągnąć pas forward w dół i z koła pasowego przekładni.
• założyć nowy pas reverse:
- wprowadzić pas od dołu.
- ułożyć pas w rowku wokół koła pasowego przekładni.
- ułożyć pas pod prowadnicami pasa reverse.
- delikatnie pociągnąć linkę rozruchową, naciągając pas na brzeg koła pasowego silnika w rowek klinowy.
• założyć nowy pas forward:
- ułożyć pas forward w rowku klinowym koła pasowego przekładni.
- delikatnie pociągnąć za linkę rozruchową, żeby obrócić koło pasowe, wpychając pas forward do rowka klinowego.
4. Założyć osłonę pasów.
5. Podłączyć przewód świecy zapłonowej.

⚠ PRZESTROGA

NIE WOLNO OBSŁUGIWAĆ GLEBOGRYZARKI PRZED PRZECZYTANIEM INSTRUKCJI SILNIKA DOSTARCZONEJ Z PAKIETEM CZĘŚCI.

⚠ OSTRZEŻENIE

TEMPERATURA TŁUMIKA I W JEGO POBLIŻU MOŻE PRZEKRACZAĆ 150°F (66°C). UNIKAĆ TYCH MIEJSC.

WAŻNE

SILNIK MOŻE PRZEGRZAĆ SIĘ ULEC USZKODZENIU, JEŚLI ŚMIECI BLOKUJĄ UKŁAD CHŁODZENIA LUB FILTR.
NIE WOLNO URUCHAMIAĆ SILNIKA BEZ ZAMONTOWANEGO KOMPLETNEGO FILTRA POWIETRZA.

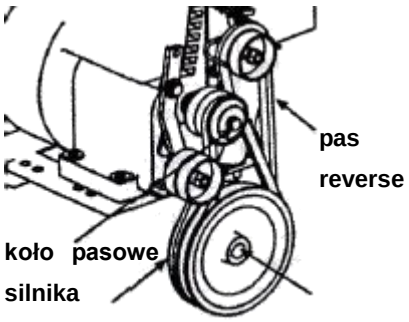

KONSERWACJA SILNIKA

Zajrzeć do instrukcji silnika dołączonej do pakietu części, żeby uzyskać informacje o konserwacji silnika. Instrukcja silnika zawiera szczegółowe informacje i harmonogram konserwacji do wykonania następujących zadań:

1. Sprawdzać poziom oleju przed każdym użyciem lub po każdych 8 godzinach pracy.
2. Wymienić olej po pierwszych 5-8 godzinach. Wymienić olej, gdy silnik jest nadal ciepły. Wlać nowy olej zalecanej klasy.
3. Corocznie sprawdzać świecę zapłonową lub co 1000 godzin pracy.
4. Oczyścić filtr powietrza.
5. Utrzymywać czystość silnika i części.
6. Często sprawdzać silnik i wyposażenie pod kątem poluzowanych nakrętek i śrub, elementy te muszą być zawsze dokręcone.

SPRAWDZIĆ LUB NAPEŁNIĆ SKRZYNIĘ KORBOWĄ SILNIKA

1. Wlać olej zgodnie z instrukcją silnika. **Nie wlewać za dużo.** Używać czystego oleju wysokiej jakości z detergentami. **Ne wolno mieszać oleju z benzyną.** Poziom oleju musi być pełny. Sprawdzać poziom oleju przez wyjęcie korka wlewu oleju. Poziom oleju musi sięgać do dołu otworu korka wlewu.

2. Poziom oleju należy sprawdzać zawsze przed uruchomieniem silnika. W instrukcji silnika podano ilość i typ oleju do użycia.

WAŻNE

SILNIK JEST WYSYŁANY Z FABRYKI BEZ OLEJU. NALEŻY WLAĆ OLEJ PRZED URUCHOMIENIEM SILNIKA.

SPRAWDZIĆ SMAR W PRZEKŁADNI GLEBOGRYZARKI

Corocznie sprawdzać poziom smaru. Aby sprawdzić poziom smaru:

1. Przenieść glebogryzarkę na równy grunt.
2. Wyjąć prętowy wskaźnik poziomu smaru znajdujący się między mocowaniem kierownicy na mocowaniu silnika. Jeżeli poziom smaru nie sięga wskaźnika, dolać smaru.
3. Włożyć prętowy wskaźnik poziomu smaru do otworu wlewu.
4. Należy zauważyć, że przekładnia kół i tylna przekładnia zębów mają jeden wspólny zbiornik. Po wlaniu smaru do przedniej przekładni, należy odczekać przez krótki czas, aż smar przepłynie do tyłu i jego poziom wyrówna się z przodu i z tyłu. Prętowy wskaźnik poziomu da poprawny odczyt na równym gruncie dla obu przekładni.

WAŻNE

PRZEKŁADNIA GLEBOGRYZARKI JEST WYSYŁANA Z FABRYKI Z PRAWIDŁOWĄ ILOŚCIĄ PŁYNNEGO SMARU.

PRZY WYMIANIE SMARU, PRZEKŁADNIA GLEBOGRYZARKI MIEŚCI 18-22 UNCJE. NIE WLEWAĆ ZA DUŻO.

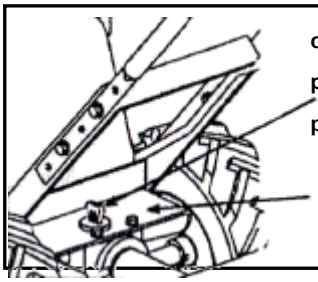

SPRAWDZIĆ CIŚNIENIE W OPONACH

Zalecane ciśnienie w oponach wynosi 20 PSI. Jeżeli w oponach nie będzie jednakowego ciśnienia, glebogryzarka będzie ściągać na jedną stronę.

SMAROWANIE

Prawidłowe smarowanie ruchomych części mechanicznych jest bardzo ważne dla prawidłowego utrzymania i konserwacji.

Oliwić pokazane ruchome części co 10 godzin olejem SAE 30.

CZYSZCZENIE WAŁU OSI ZĘBÓW

1. Wyłączyć silnik. Silnik musi być zimny.
2. Odłączyć przewód świecy zapłonowej od świecy zapłonowej i zabezpieczyć.
3. Wywrócić glebogryzarkę do przodu. Zablokować glebogryzarkę w tym położeniu, żeby spoczywał na mocowaniu silnika i zęby były odsłonięte.
4. Usunąć całą roślinność, linki, druty i inny materiał, który mógł nagromadzić się na osi między wewnętrznym zestawie zębów i uszczelką w obudowie przekładni.
5. Odwrócić glebogryzarkę z powrotem do pozycji poziomej.
6. Podłączyć przewód świecy zapłonowej.

PRZECHOWYWANIE

PRZYGOTOWANIE DO PRZECHOWYWANIA

Wykonać poniższe kroki, żeby przygotować glebogryzarkę do przechowywania. Przeczytać instrukcję silnika, gdzie podano szczegółowe instrukcje o przygotowaniu silnika do przechowywania.

1. Zabezpieczyć koła i osie przed rdzą:

- Wyjąć zawleczkę i zsunąć koło z piasty.

⚠ OSTRZEŻENIE

NIE PRZECHOWYWAĆ GLEBOGRYZARKI W MIEJSCU NIEWENTYLOWANYM, GDZIE OPARY PALIWA MOGĄ DOSIĘGNĄĆ PŁOMIENI, ISKIER, PŁOMYKA ZAPALAJĄCEGO LUB PŁONĄCEGO PRZEDMIOTU.

SPUŚCIĆ PALIWO NA ZEWNĄTRZ BUDYNKU Z DALA OD ŹRÓDEŁ ZAPŁONU. UŻYWAĆ TYLKO ATESTOWANYCH POJEMNIKÓW NA PALIWO.

- Nasmarować oś lekko smarem do osi.
- Nasunąć koło z powrotem na piastę i wstawić zawleczkę.

2. Całkowicie spuścić paliwo zgodnie z instrukcjami producenta silnika lub wlać stabilizator paliwa, żeby paliwo nie zanieczyściło instalacji podczas długiego przechowywania.
3. Gdy silnik jest jeszcze ciepły, spuścić olej z silnika. Wlać świeży olej zalecanej klasy.
4. Oczyścić powierzchnie zewnętrzne, silnik i wentylator chłodzący.
5. Wyjąć świecę zapłonową, wlać jedną uncję oleju SAE 30 do gniazda świecy zapłonowej.
6. Zatkać gniazdo i powoli pociągnąć linkę rozrusznika, że rozprowadzić olej równomiernie w obszarze głowicy cylindra.
7. Włożyć świecę zapłonową.
8. Przenieść maszynę na odpowiednie miejsce przechowywania. Jeśli wybrano użycie stabilizatora paliwa i układ paliwowy nie został opróżniony, należy przestrzegać podanych tutaj wszystkich instrukcji bezpieczeństwa dotyczących przechowywania, żeby zapobiec możliwości pożaru z powodu zapalenia się oparów benzyny. Należy pamiętać, że opary benzyny mogą dotrzeć do dalekich źródeł zapłonu i zapalić się, stwarzając ryzyko wybuchu i pożaru.
9. Jeżeli jest jakiekolwiek prawdopodobieństwo nieuprawnionego użycia lub manipulowania, wyjąć świecę zapłonową i odłożyć w bezpieczne miejsce przed przechowaniem glebogryzarki. Upewnić się, że gniazdo świecy zapłonowej jest zatkane, żeby zapobiec przedostaniu się ciał obcych.

WYKRYWANIE I USUWANIE PROBLEMÓW ORAZ NAPRAWA

Gdy normalne utrzymanie i rutynowa konserwacja przedłużają żywotność glebogryzarki, długotrwałe lub ciągłe użycie może w końcu wymagać serwisowania, żeby umożliwić dalsze prawidłowe działanie. Poniższy poradnik dotyczący wykrywania i usuwania problemów zawiera najczęściej spotykane problemy, ich przyczyny i rozwiązania.

PROBLEM	NAPRAWA/DZIAŁANIE
Nie można uruchomić silnika	• Dolać benzyny do zbiornika. • Podłączyć przewód zapłonowy do świecy zapłonowej. • Przepustnica musi być ustawiona na ssanie dla zimnego startu
Silnik pracuje nierównomiernie, zalewa się podczas działania	• Oczyścić lub wymienić filtr powietrza
Silnik trudno uruchomić	• Spuścić stare paliwo i wymienić na świeże. Użyć stabilizatora benzyny na końcu sezonu • Upewnić się, że przewód świecy zapłonowej jest podłączony do świecy zapłonowej • Dźwignie jazdy muszą być zwolnione w położenie neutralne, żeby uruchomić silnik.
Silnikowi brakuje mocy	• Podnieść zęby do płytkiego spulchniania przez opuszczenie dźwigni regulatora głębokości • Wyjąć i oczyścić zbiornik paliwa • Oczyścić lub wymienić filtr powietrza • Nieprawidłowo ustawiony gaźnik, zabrać do autoryzowanego punktu serwisowania silników

	• Wymienić świecę zapłonową i ustawić przerwę iskrową • Opróżnić i napełnić zbiornik benzyny i gaźnik
Silnik nie zatrzymuje się, gdy dźwignia przepustnicy jest w położeniu stop	• Sprawdzić w instrukcji silnika i ustawić linkę przepustnicy
Glebogryzarka porusza się do przodu podczas uruchamiania	• Dźwignie jazdy muszą być zwolnione w położenie neutralne, żeby uruchomić silnik.
Trudno kontrolować maszynę podczas pracy (maszyna podskakuje lub szarpie do przodu)	• Zablokować koła w położeniu roboczym • Podnieść zęby do płytkiego spulchniania przez opuszczenie dźwigni regulatora głębokości
Zęby obracają się, ale koła nie	• Zablokować koła w położeniu roboczym • Awaria wewnątrz przekładni, skontaktować się ze sprzedawcą
Zęby obracają się, koła obracają się, a glebogryzarka nie spulchnia	• Opuścić zęby na większą głębokość roboczą przez podniesienie dźwigni regulatora głębokości
Pasy świszczą na biegu jałowym i/lub wstecznym	• Ustawić prowadnicę pasa forward: - wyłączyć silnik i odczekać, aż tłumik ostygnie - odłączyć przewód świecy zapłonowej od świecy zapłonowej i zabezpieczyć. - zdjąć osłonę pasów - pociągnąć w dół dźwignie jazdy - ręcznie odgiąć prowadnicę pasa forward, żeby był odstęp 1/16 cala lub mniejszy między prowadnicą i pasem - założyć prowadnice pasów i podłączyć przewód świecy zapłonowej
Pasy świszczą podczas jazdy do przodu	• Ustawić zaczepy na prowadnicy pasa reverse - wyłączyć silnik i odczekać, aż tłumik ostygnie - odłączyć przewód świecy zapłonowej od świecy zapłonowej i zabezpieczyć - zwolnić dźwignie jazdy w położenie neutralne - zdjąć osłonę pasów - ustawić zaczepy na prowadnicy pasa reverse: gdy dźwignie jazdy są zwolnione, odgiąć metalowe zaczepy na prowadnicy pasa reverse, żeby odstęp od pasa reverse wynosił 1/64 cala lub mniej - założyć prowadnice pasów i podłączyć przewód świecy zapłonowej
Nadmierne nagrzewanie w obszarze przekładni/zębów podczas pracy	• Usunąć roślinność z instrukcjami czyszczenia wału osi zębów w rozdziale „Normalne utrzymanie”. PRZESTRZEGAĆ WSZYSTKICH INSTRUKCJI BEZPIECZEŃSTWA • Sprawdzić płyn w przekładni i uzupełnić, w razie potrzeby

POSTĘPOWANIE ZE ZUŻYTYMI MASZYNAMI, OCHRONA ŚRODOWISKA

- Jeżeli któregoś dnia dojdziecie Państwo do wniosku, że Wasze urządzenie wymaga wymiany lub nie jest Wam już potrzebne, pamiętajcie o ochronie środowiska i utylizujcie w sposób bezpieczny dla środowiska naturalnego, zgodny z lokalnymi przepisami. Niektóre autoryzowane Punkty Serwisowe i punkty sprzedaży przyjmują stary sprzęt i utylizują go w sposób bezpieczny dla środowiska.

TRANSPORT

Transport: jeżeli zachodzi konieczności przetransportowania glebogryzarki, należy opróżnić zbiornik paliwa i zdjąć fajkę świecy. Pamiętaj, aby w trakcie załadunku i wyładunku kosiarki nie przechylać jej w żadną stronę, może to bowiem spowodować zanieczyszczenie filtra paliwa lub wyciek oleju, paliwa. Pamiętaj, aby glebogryzarkę zabezpieczyć przed przemieszczaniem się w przestrzeni ładunkowej pojazdu w trakcie przewożenia. Zamocuj urządzenie bezpiecznie odpowiednimi pasami i podkładkami pod noże robocze. Zadbaj, aby przestrzeń ładunkowa pojazdu była odpowiednio wentylowana, w sposób uniemożliwiający gromadzenie się oparów paliwa. Jeżeli zachodzi konieczność przetoczenia glebogryzarki, należy zawsze wyłączyć silnik i odczekać aż ostrze przestanie się obracać.

WYKAZ PUNKTÓW SERWISOWYCH

Aktualny wykaz punktów serwisowych znajduje się na stronie producenta www.GRASS.com.pl

DANE TECHNICZNE

Szerokość robocza	500 mm
Głębokość robocza	175 mm - 350 mm
Biegi	1，0，-1
Prędkość obrotowa noży roboczych	180 - 220 obr/min
Typ silnika	4-suwowy, górnozaworowy
Układ rozruchowy	Ręczny (szarpany)
Pojemność skokowa	212 cm3
Moc maks.	6,5 KM/3600 obr/min
Obroty silnika	3600 obr/min
Pojemność paliwa	3,6 l
Pojemność oleju	0,6 l
Rodzaj paliwa	Benzyna bezołowiowa 95
Poziom wibracji na uchwycie prowadzącym	Lewy: 5,3 m/s² , prawy: 5,1 m/s²
Zmierzony poziom mocy akustycznej LwA	93,7 dB(A)
Gwarantowany poziom mocy akustycznej LwA	95 dB(A)
Poziom ciśnienia akustycznego LpA	87,3 dB(A)

Deklaracja zgodności WE
dla

Identyfikacja Produktu
Produkt: Glebogryzarka spalinowa
Marka: VEGA

Model	Typ silnika	Pojemność silnika	Szerokość robocza
VT-50	Loncin	212cc	50 cm

Numer seryjny: na urządzeniu

Producent:
P.P.H.U. „GRASS" M.Łozińska spółka jawna
Ul. Krakowska 221-223, 32-080 Zabierzów

Dokumentacja techniczna przechowywana we:
P.P.H.U. „GRASS" M.Łozińska spółka jawna
Ul. Krakowska 221-223, 32-080 Zabierzów

Osoba upoważniona do przygotowania dokumentacji tech.: Jerzy Wolnik. Ul. Krakowska 221-223, 32-080 Zabierzów

Zastosowana procedura oceny zgodności: ANNEX VI

Zakres zgodności
Producent oświadcza że produkt ten jest zgodny z Dyrektywą dotyczącą maszyn 2006/42/EC, Dyrektywą Kompatybilności Elektromagnetycznej 2014/30/EU.

ZASTOSOWANE NORMY:
- EN709:1997+A4:2009+AC-2013
- EN12100:2010
- EN61000-6-1:2007
- EN61000-6-3:2007+A1:2011

Deklaracja ta odnosi się wyłącznie do maszyny w stanie w jakim została wprowadzona do obrotu lub oddana do użytkowania, i nie obejmuje części dodanych przez użytkownika końcowego lub przeprowadzonych przez niego późniejszych działań.

Jednostka notyfikowana: QA TECHNIC Istanbuł, Turcja

Imię, nazwisko: Jerzy Wolnik

Stanowisko/Tytuł : Dyrektor

Data : 16.01.2019

Podpis (signature)